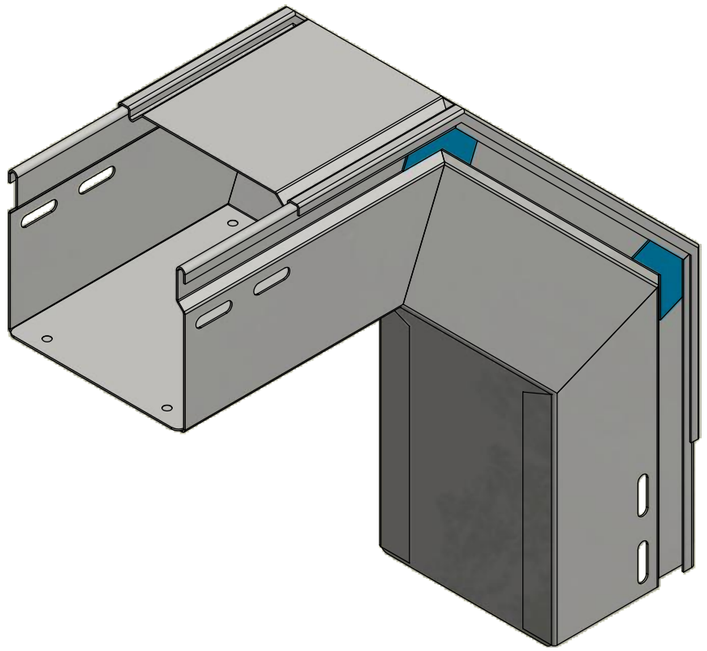

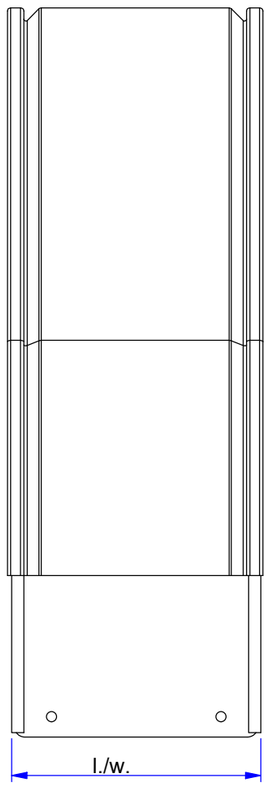

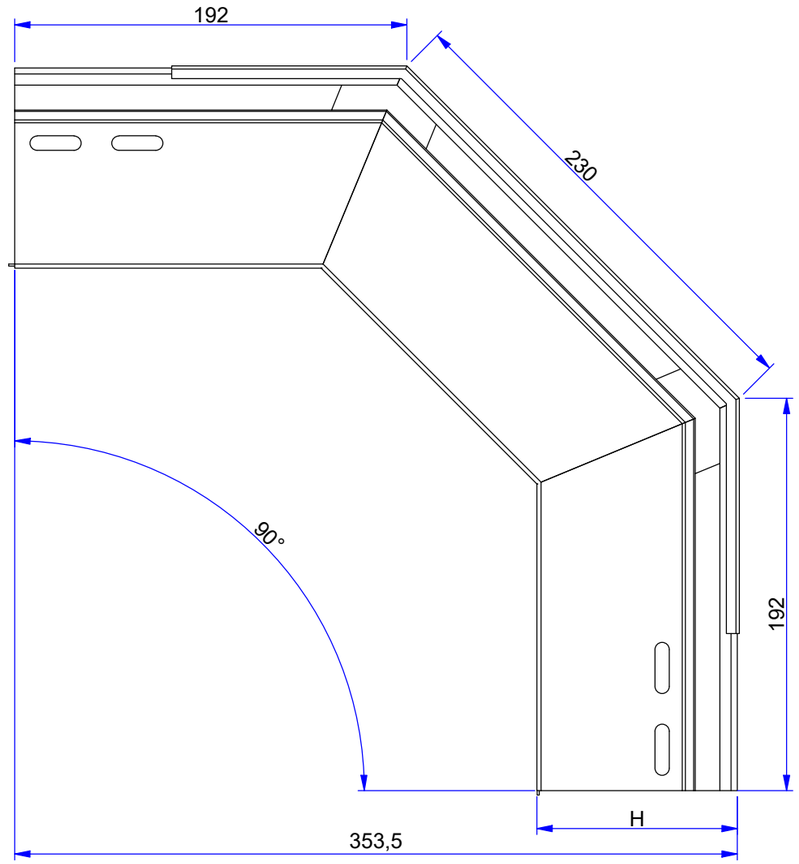

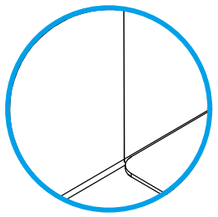

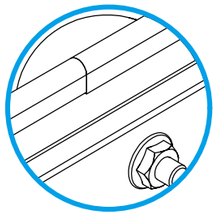

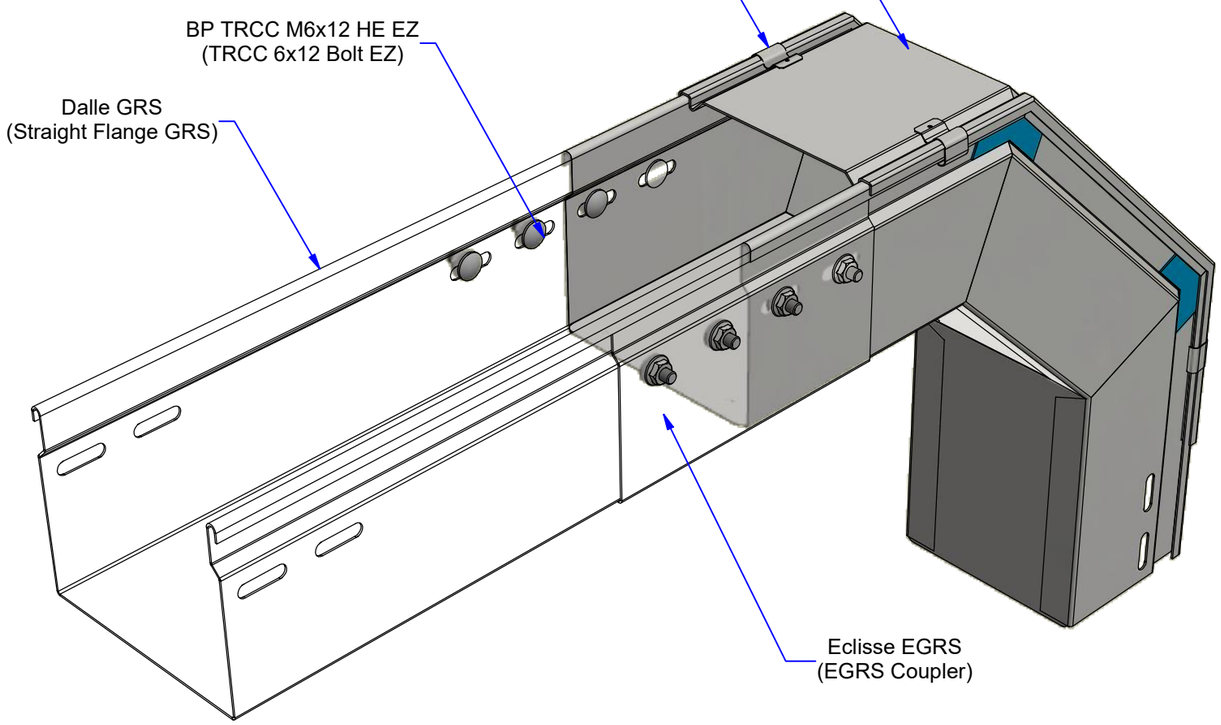

Description	Code	Masse/Weight Kg/p	Ep./Th. mm	H mm	l./w. mm
CONVEXE GRS 96X 96 I2 +CO	330147	1,862	1,00	96	98
CONVEXE GRS 120X 96 I2 +CO	330148	2,023	1,00	96	122
CONVEXE GRS 144X 96 I2 +CO	-	2,174	1,00	96	146
CONVEXE GRS 192X 96 I2 +CO	330157	2,476	1,00	96	194
CONVEXE GRS 312X 96 I2 +CO	330153	3,271	1,00	96	314
CONVEXE GRS 408X 96 I2 +CO	330155	4,267	1,00	96	410
CONVEXE GRS 504X 96 I2 +CO	-	4,971	1,00	96	506

I2 : Tôle d'acier inoxydable suivant NF EN 10088-2 (304L).
SS304L : Stainless steel according to NF EN 10088-2 (304L).

www.niedaxfrance.fr

CONVEXE 90 GRS 96 + CO I2
VO RISER 90 GRS 96 + COVER SS304L

CE

ASSISTANCE TECHNIQUE
+33 (0)1 55 95 92 17
pole.technique@niedax.fr

FT03276

NIEDAX France